BADU FA 42/6, FA 42/9 + FA 42/12

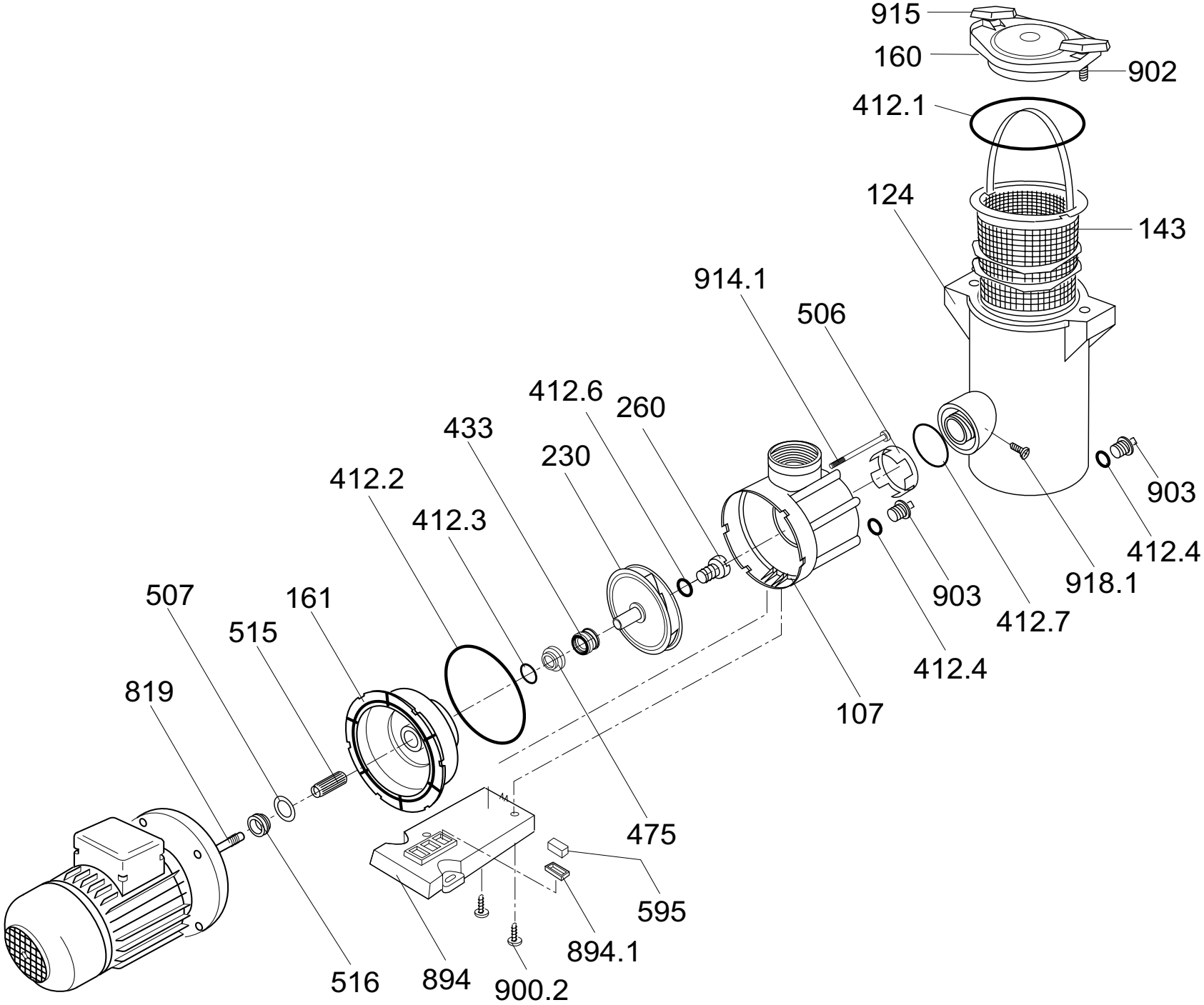

Zeichnungs-Nr.: W 42.03.024
Drawing no.: W 42.03.024
18.08.1998 B. I.